产品概述

使用本机架安装套件（RM5041）可将 **RIGOL** DHO800系列数字示波器、DHO900系列数字示波器、MHO900系列数字示波器、DG800 Pro系列函数/任意波形发生器、DG900 Pro系列函数/任意波形发生器、DM858系列数字万用表安装到符合电子工业协会（EIA）标准的19 英寸机柜内。

注意：请确保 DHO800系列数字示波器、DHO900系列数字示波器、MHO900系列数字示波器、DG800 Pro系列函数/任意波形发生器、DG900 Pro系列函数/任意波形发生器、DM858系列数字万用表的进风区域远离热源。

部件清单

编号	名称	数量	描述
1	M6 螺钉	4	M6×16 十字槽盘头螺钉
2	拉手	2	10×128 机架拉手
3	M4 螺钉	14	M4×6 梅花盘头螺钉
4	机架前面板	1	5U 机架前面板
5	M6 螺母	4	M6 带定位锁片方螺母
6	机架左侧支架	1	5U 机架左侧支架
7	机架右侧支架	1	5U 机架右侧支架

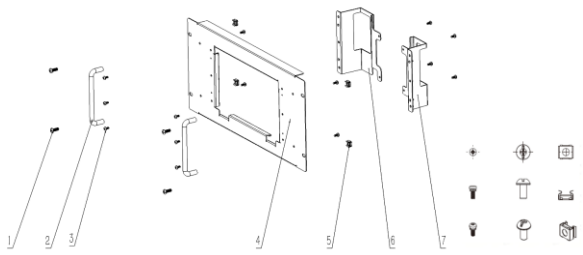

RM5041机架套件部件

安装工具

推荐使用 PH2 号十字改锥、T20 梅花改锥。

空间要求

欲将仪器正确安装到机柜内，须满足如下要求：

- 机柜必须为 19 英寸标准机柜。
- 机柜至少有 5U 的空间（222.25 mm）。
- 机柜深度至少 100 mm。

仪器上架后的尺寸如下图所示：

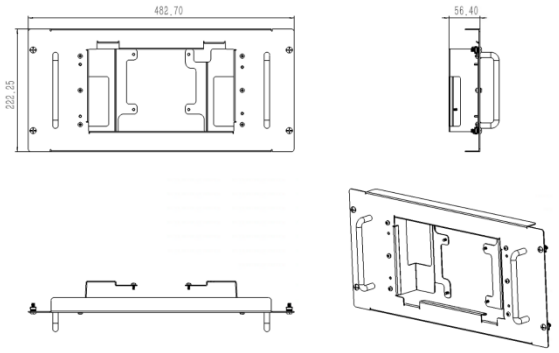

单位：mm

安装步骤

注意

仅授权人员可执行安装操作。不正确的操作可能导致仪器损坏或者不能正确安装到机柜内。

1. 使用 4 颗 M4×6 梅花盘头螺钉，将 2 个拉手锁紧在机架前面板上。

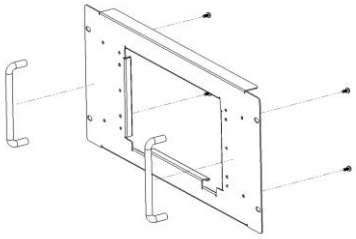

2. 使用 4 颗 M4×6 梅花盘头螺钉，将机器锁紧在左、右两侧机架支架上。

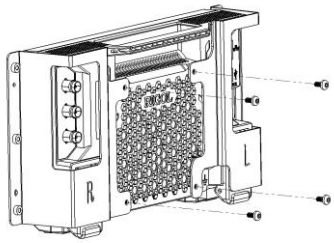

3. 使用 6 颗 M4×6 梅花盘头螺钉，将预固定支架（步骤2）锁紧在预固定面板（步骤1）上。

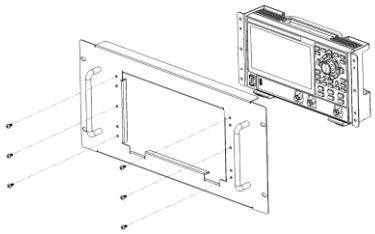

4. 使用 4 颗 M6×16 十字槽盘头螺钉，将仪器固定在19英寸标准机柜内。

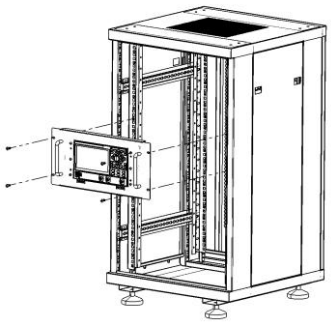

5. 正确安装仪器的效果图如下。

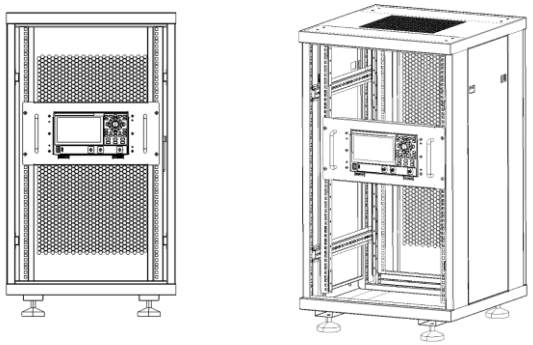

-安装结束-